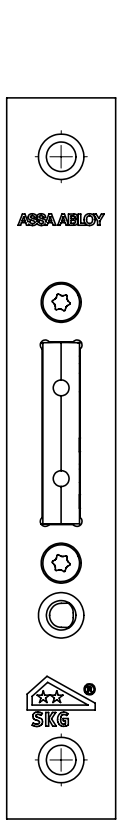
ASSA ABLOY
SKG

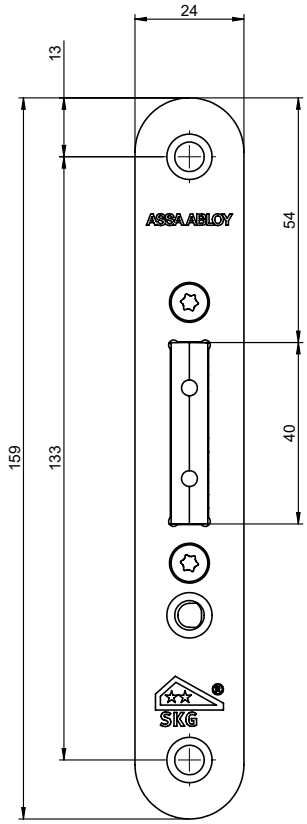
24
13
159
133
54
40
ASSA ABLOY
SKG

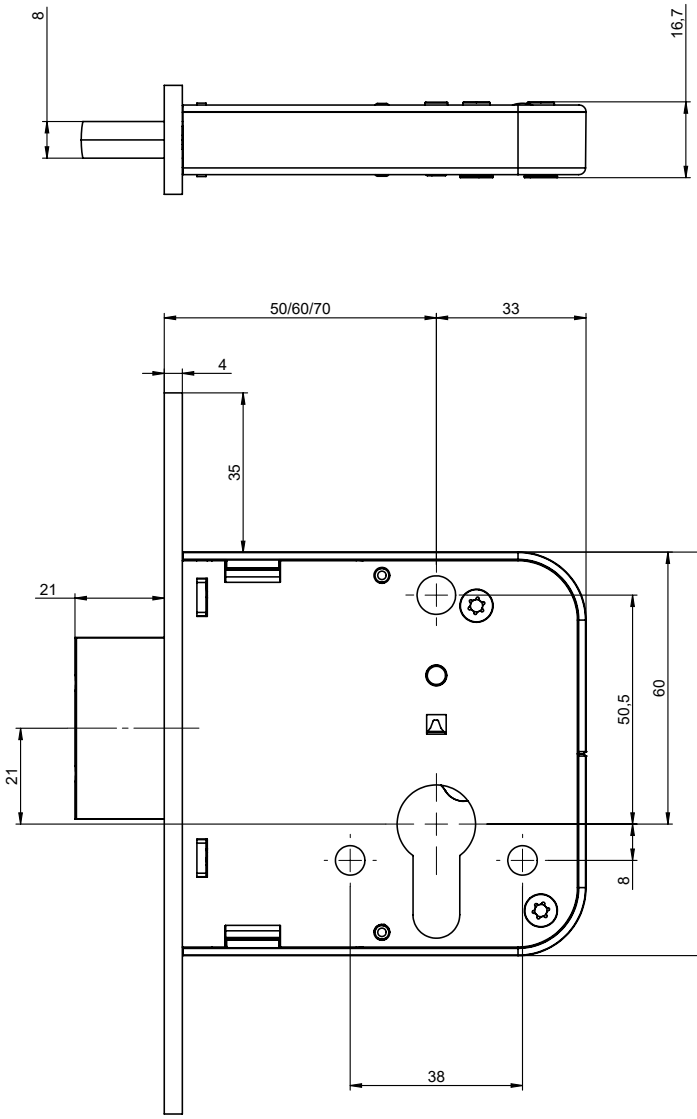
8
16,7
50/60/70
33
4
35
21
21
50,5
60
89
8
38